# Hofheimer Spielmobil

## Malbuch

HOFHEIM AM TAUNUS

Hofheimer Spielmobil

Ausmalbild.
Du kannst dem Fahrgerät
ein schönes Design verpassen!

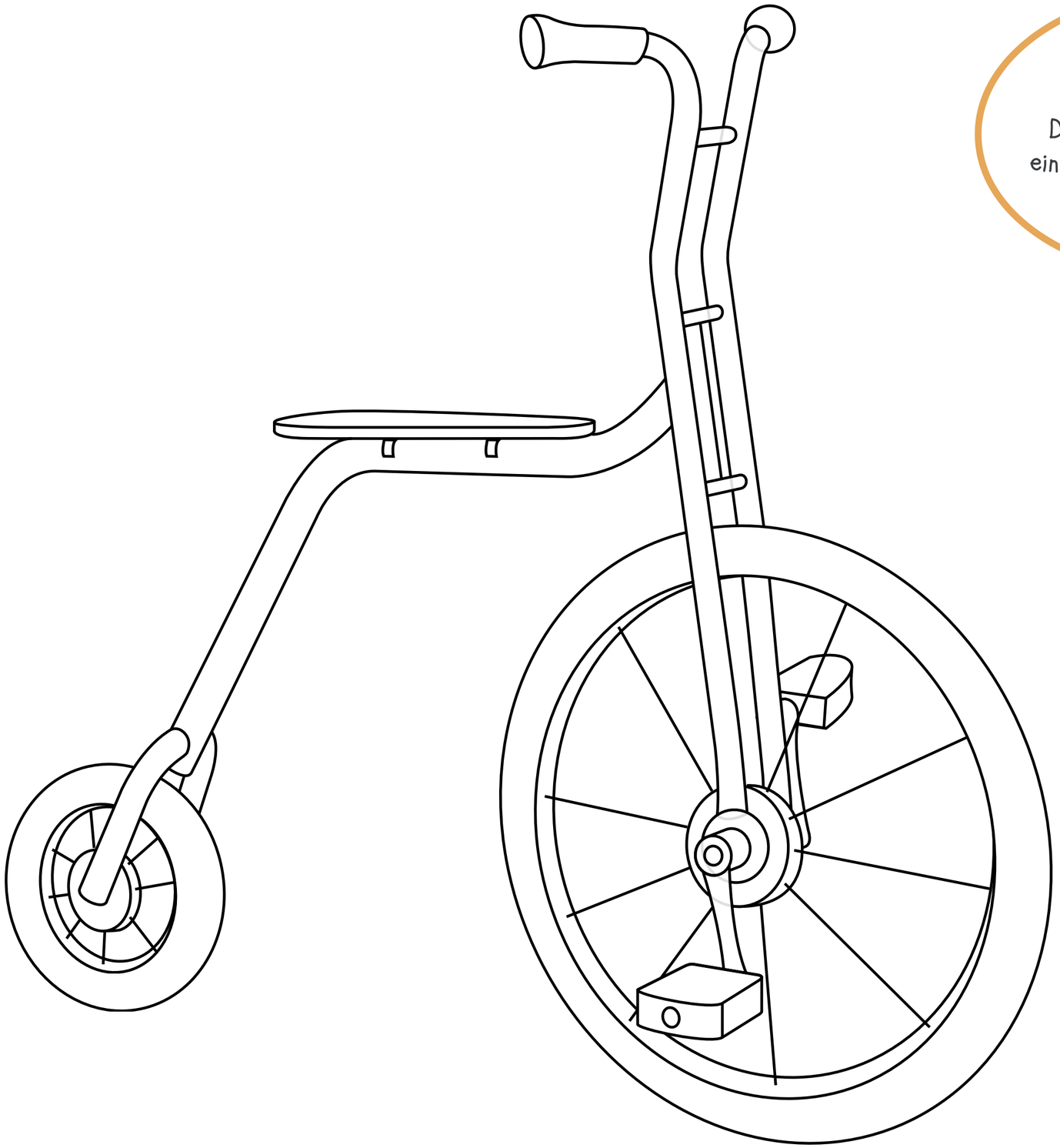

Hofheimer Spielmobil

Ausmalbild.
Du kannst dem Fahrgerät
ein schönes Design verpassen!

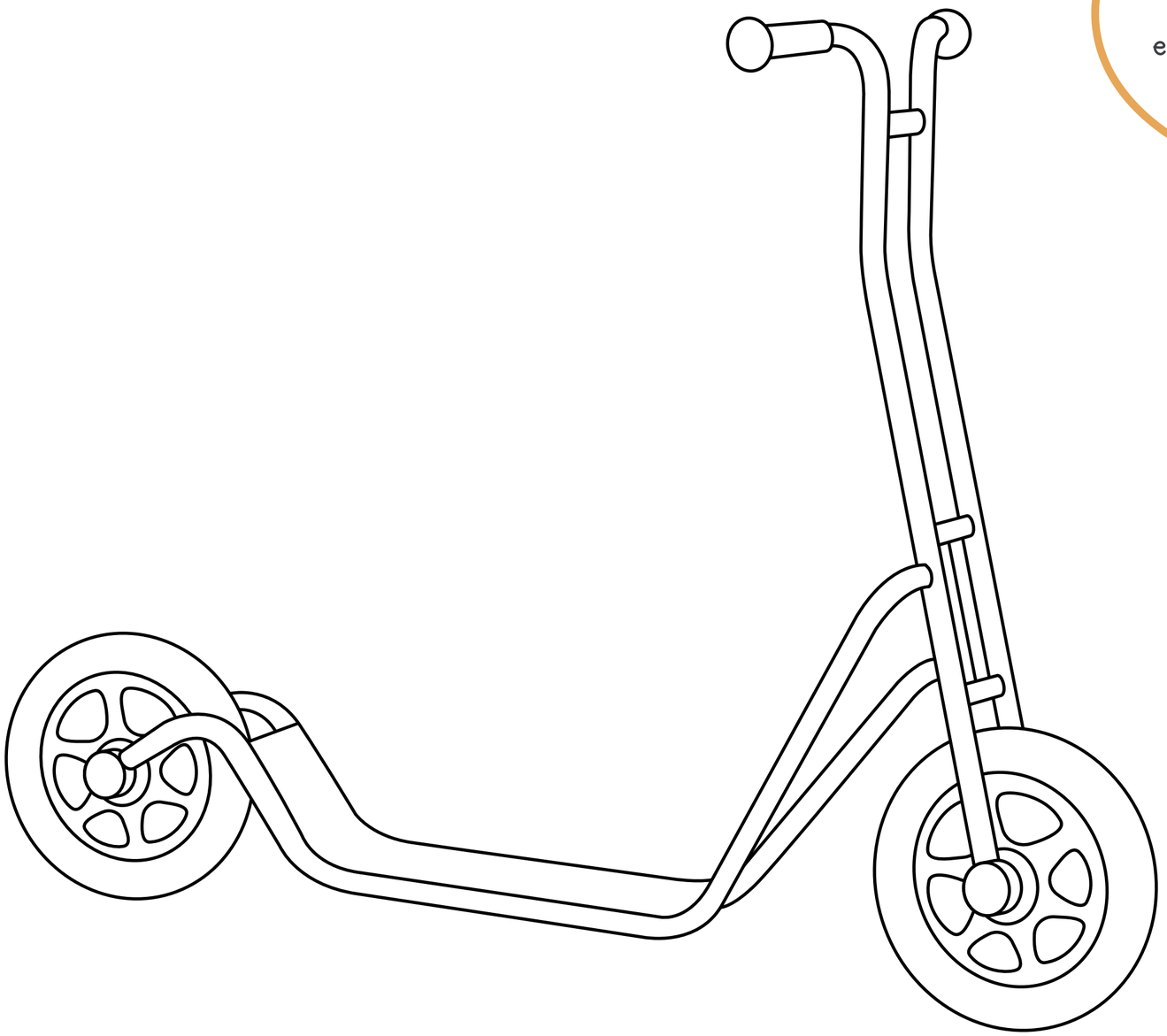

Hofheimer Spielmobil

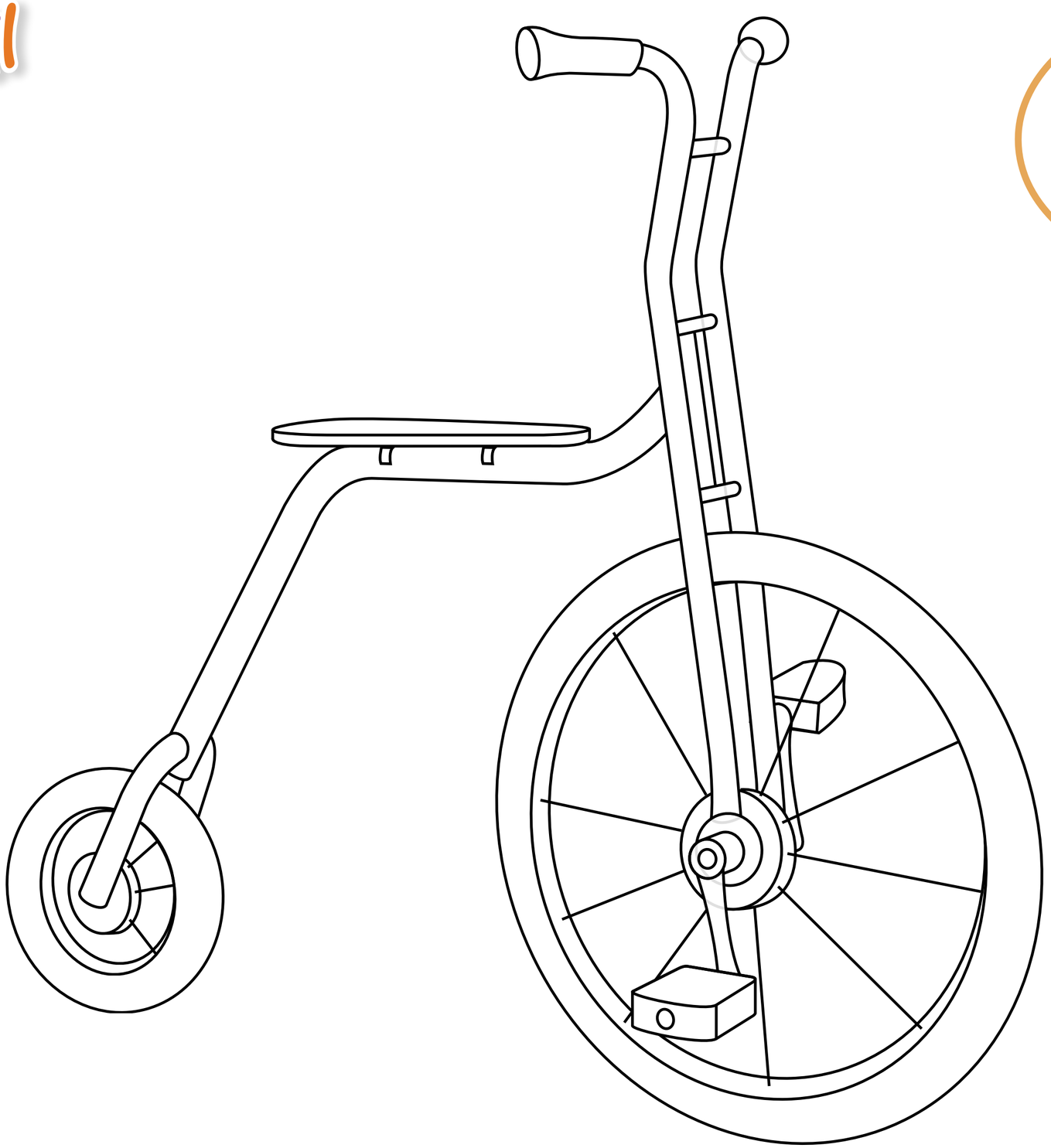

Male das Fahrgerät fertig,
oder denke dir ein Neues aus.

Hofheimer Spielmobil

Male das Fahrgerät fertig,
oder denke dir ein Neues aus.

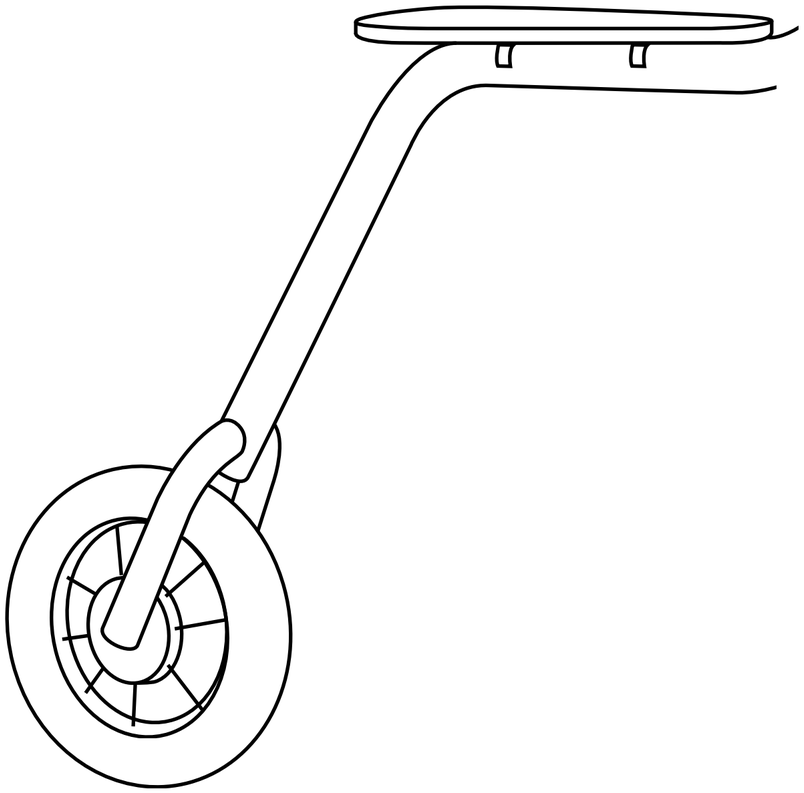

Hofheimer Spielmobil

Male das Fahrgerät fertig,
oder denke dir ein Neues aus.

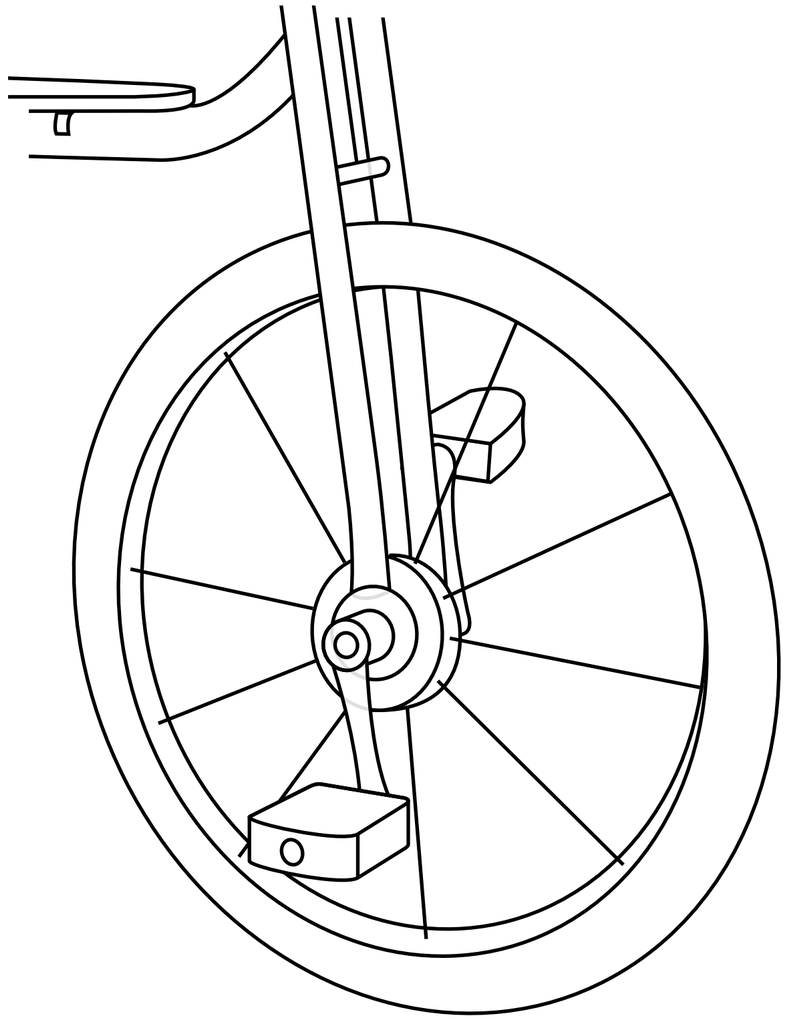

Hofheimer Spielmobil

Weisst du wer alles beim Spielmobil arbeitet? Hier kannst du das Spielmobil und die Mitarbeiter malen.

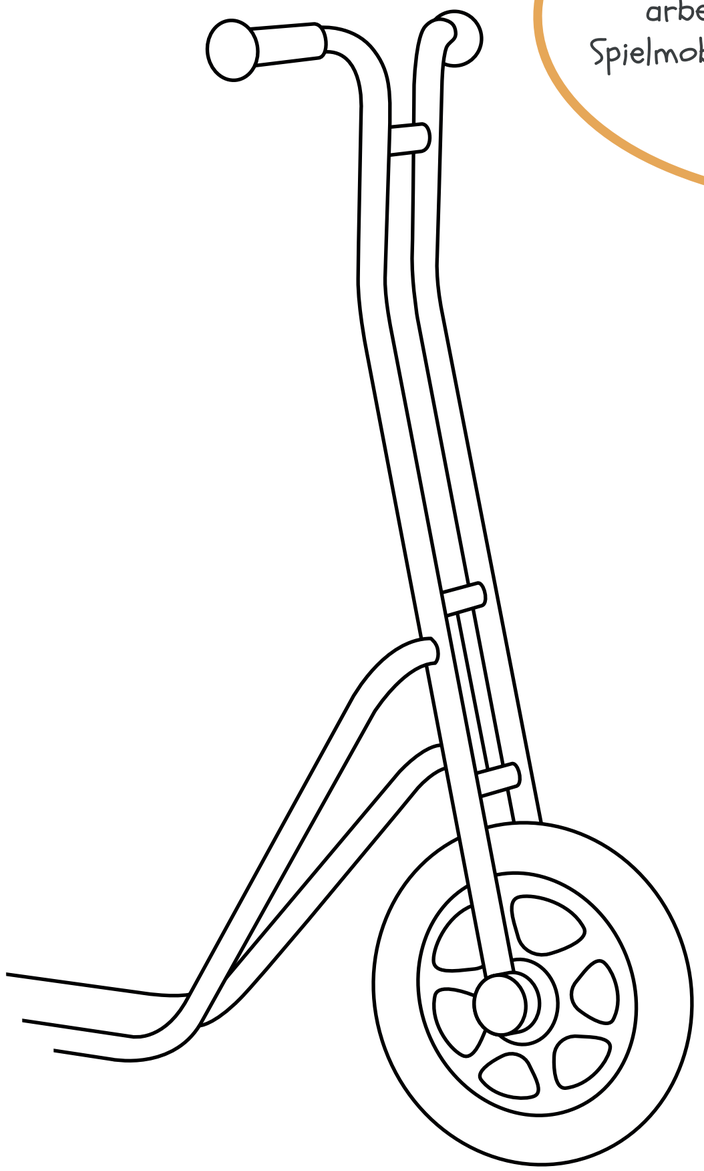

Hofheimer Spielmobil

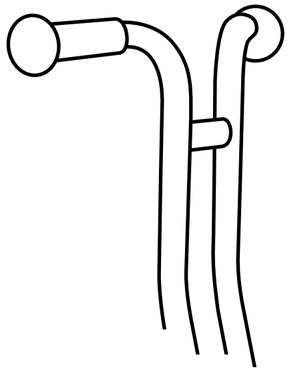

Male das Fahrgerät fertig,
oder denke dir ein Neues aus.

Hofheimer Spielmobil

Male das Fahrgerät fertig,
oder denke dir ein Neues aus.

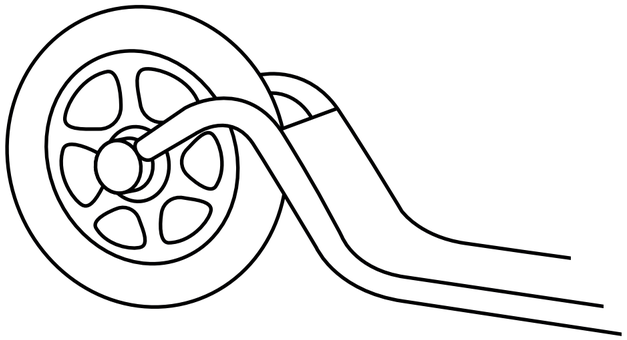

Hofheimer Spielmobil

Warst du schon einmal beim Spielmobil?
Was hat dir am meisten Spaß gemacht?
Male deine Lieblingserinnerung an das Spielmobil.

Hofheimer Spielmobil

Male dein Liebingsfahrgerät vom Spielmobil
oder ein Fahrgerät was dir bei uns fehlt.

Hofheimer Spielmobil

Suchbild.
Findest du die 8 Unterschiede?
Kreise sie ein!

# Hofheimer Spielmobil
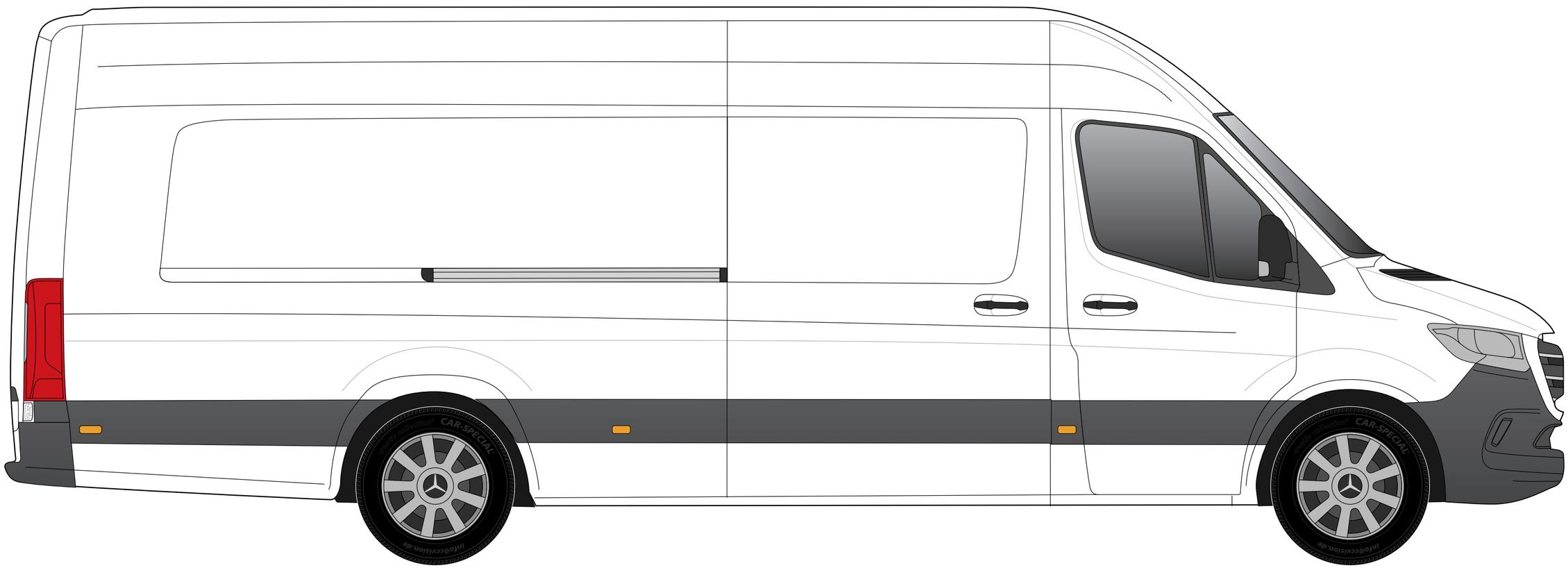
Unser Spielmobil braucht einen neuen Anstrich! Gerne kannst du dem Spielmobil Farbe verleihen oder dir ein Logo ausdenken.